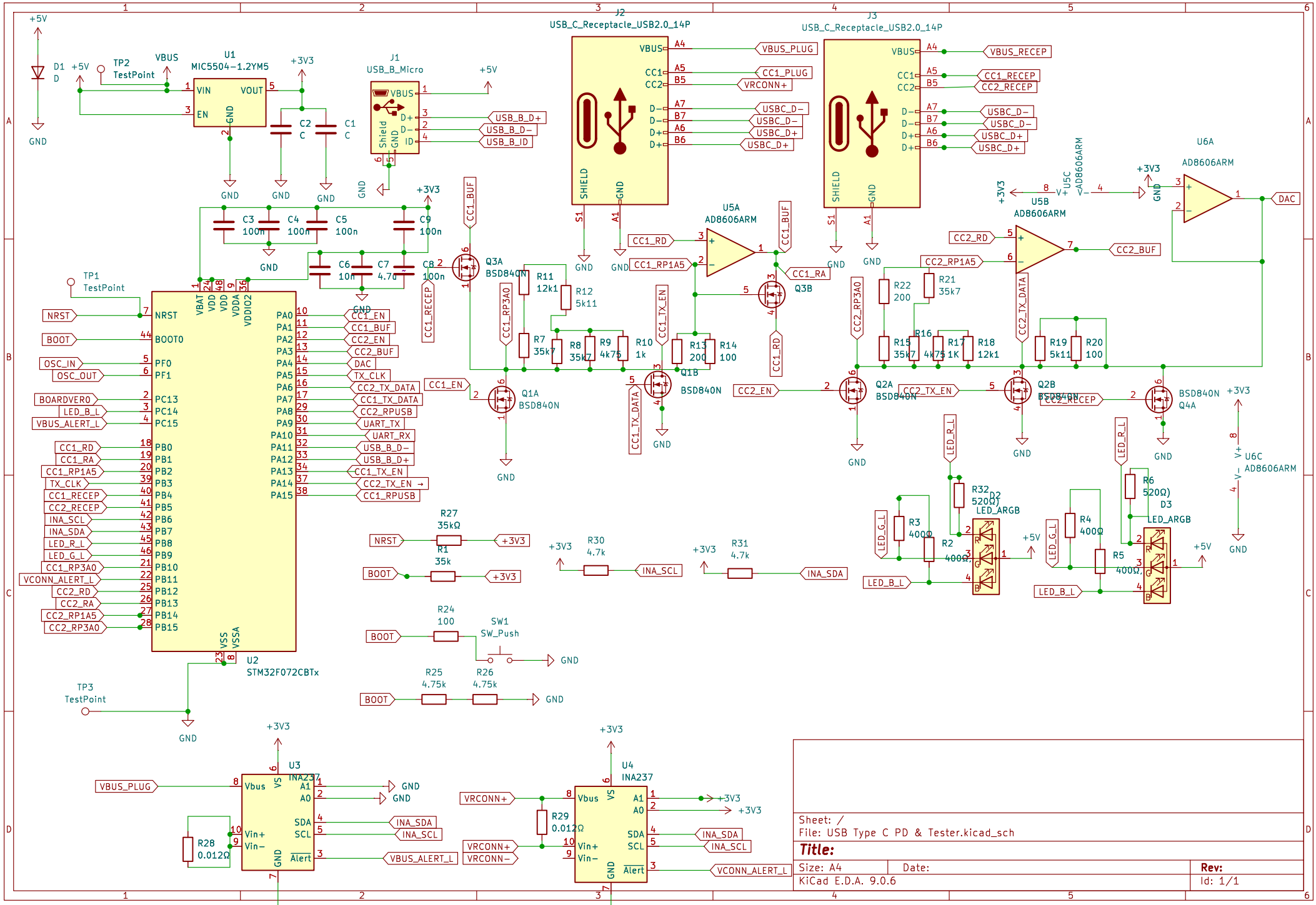
U1
MIC5504-1.2YM5
VIN
VOUT
EN
GND
TP2
TestPoint
VBUS
+5V
+3V3
D1
D
J1
USB_B_Micro
VBUS
D+
D-
ID
Shield
GND
USB_B_D+
USB_B_D-
USB_B_ID
J2
USB_C_Receptacle_USB2.0_14P
VBUS_PLUG
CC1_PLUG
VRCONN+
USBC_D-
USBC_D+
J3
USB_C_Receptacle_USB2.0_14P
VBUS_RECEP
CC1_RECEP
CC2_RECEP
U5A
AD8606ARM
U5B
AD8606ARM
U5C
AD8606ARM
U6A
AD8606ARM
U6C
AD8606ARM
DAC
CC1_RD
CC1_RP1A5
CC1_RA
CC1_BUF
CC2_RD
CC2_RP1A5
CC2_BUF
CC2_TX_DATA
Q3A
BSD840N
Q3B
Q1A
BSD840N
Q1B
BSD840N
Q2A
BSD840N
Q2B
BSD840N
Q4A
BSD840N
CC1_RP3A0
CC1_TX_EN
CC1_TX_DATA
CC2_RP3A0
CC2_TX_EN
CC2_RECEP
CC1_EN
CC2_EN
LED_R_L
LED_G_L
LED_B_L
D2
LED_ARGB
D3
LED_ARGB
TP1
TestPoint
TP3
TestPoint
U2
STM32F072CBTx
NRST
BOOT
OSC_IN
OSC_OUT
BOARDVER0
LED_B_L
VBUS_ALERT_L
CC1_RD
CC1_RA
CC1_RP1A5
TX_CLK
CC1_RECEP
CC2_RECEP
INA_SCL
INA_SDA
LED_R_L
LED_G_L
CC1_RP3A0
VCONN_ALERT_L
CC2_RD
CC2_RA
CC2_RP1A5
CC2_RP3A0
CC1_EN
CC1_BUF
CC2_EN
CC2_BUF
DAC
TX_CLK
CC2_TX_DATA
CC1_TX_DATA
CC2_RPUSB
UART_TX
UART_RX
USB_B_D-
USB_B_D+
CC1_TX_EN
CC2_TX_EN
CC1_RPUSB
SW1
SW_Push
U3
INA237
VBUS_PLUG
INA_SDA
INA_SCL
VBUS_ALERT_L
U4
INA237
VRCONN+
VRCONN-
VCONN_ALERT_L
Sheet: /
File: USB Type C PD & Tester.kicad_sch
Title:
Size: A4
Date:
Rev:
KiCad E.D.A. 9.0.6
Id: 1/1